1. Glasadapter (304 oder 316)
2. Glas 12,76mm - 25,52mm
3. Anker nr. 19.4412.010.xx
   (oder vergleichbarer Anker)
4. Glasleistenrohr Ø42,4mm
   (weitere Optionen siehe
   Zeichnung 6920/6945)

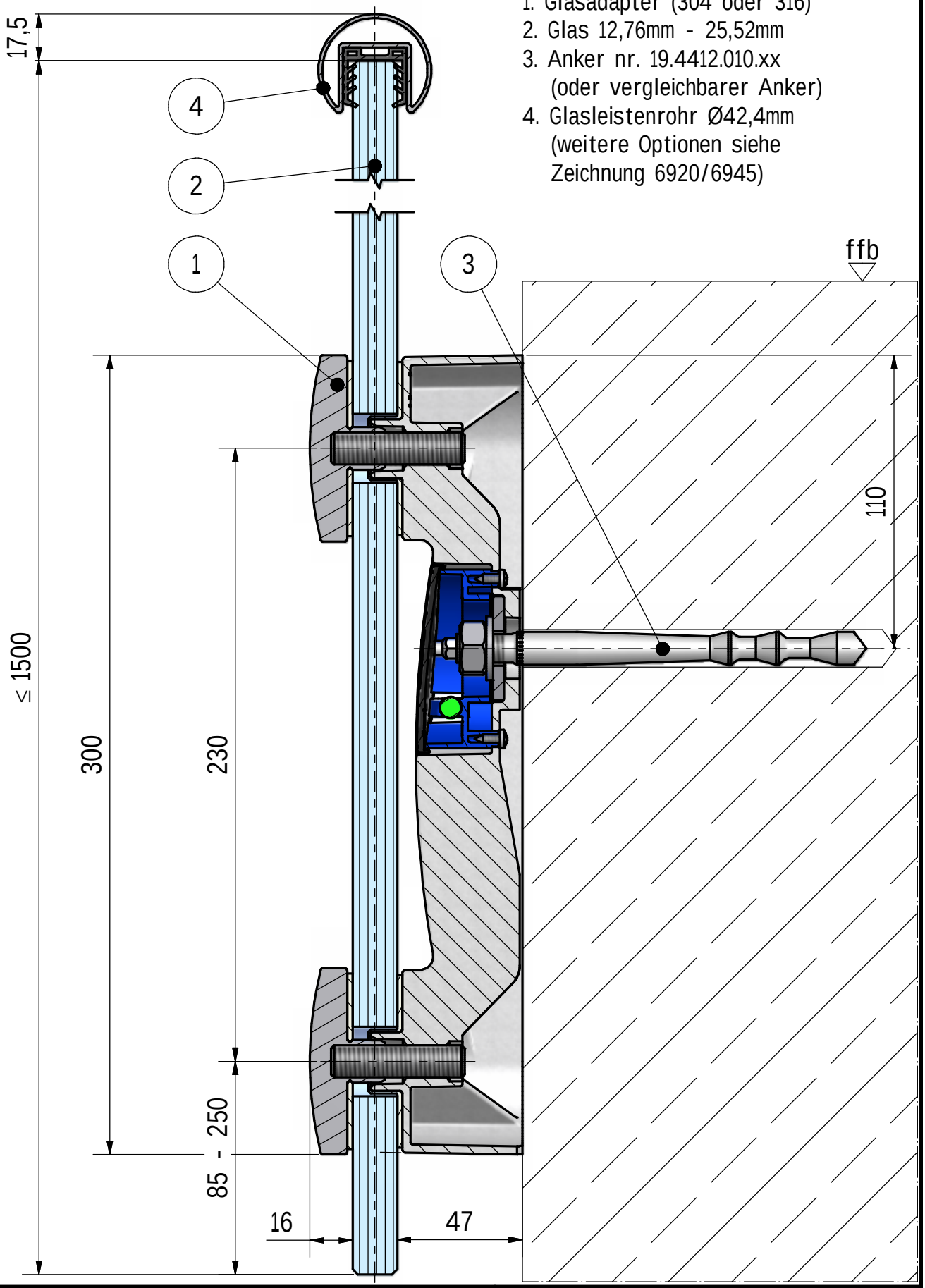

Artikel: EASY GLASS adapters	MOD: 0760	Gez.: MB	Das Urheberrecht dieser Zeichnung und des Designs sind Eigentum der Q-railing GmbH & Co.KG und dürfen nicht auszugsweise oder im Ganzen kopiert, an Dritte weitergegeben oder überlassen werden ohne die Zustimmung von Q-railing.
		Dat.: 19.01.2012	
Projekt: Seitenmontage	Detail: 0760-001	Bea.: TR	Q-DESIGNS BY Q-RAILING
		Dat.: 30.05.2012	
Maßstab: 1:2	Your choice in railing systems		